HOT GALVANIZED POWDER COATED

SCHEREN-HEBEBÜHNEN

XS30, DS35, S50

Rotary®

XS30

DAS KONZEPT DER KURZHUB-SCHERENHEBEBÜHNE XS30 DECKT SPEZIELL DIE ANFORDERUNGEN IM BEREICH DER REIFEN- UND KAROSSERIEARBEITEN AB. MIT EINER ÜBERSCHAUBAREN INVESTITION LÄSST SICH SCHNELL EIN ZUSÄTZLICHER UNIVERSAL-ARBEITSPLATZ EINRICHTEN - OHNE FUNDAMENTARBEITEN.

Die integrierte Notabsenkung ermöglicht das Absenken der Last im Notfall. Die Bedienung selbst erfolgt mit Sicherheitsabstand vom Bedienpult aus.

Das vollhydraulische System mit integrierter Selbstentlüftung sorgt für eine zuverlässige Funktion auch bei verschmutzter Umgebung.

Alle Hydraulikzylinder sind schraubbar ausgeführt. Damit wird die Servicefreundlichkeit erhöht.

Der serienmäßige CE-Stop gewährleistet einen Fußschutz ohne Fußabweiser. Auch ein Unterflureinbau wird damit ermöglicht.

Stabile Drucktasten sorgen für eine sichere Bedienung der Hebebühne.

Dokumente oder auch Tablet-Computer finden ihren Platz auf der integrierten Ablagemöglichkeit. Auch als Schreibunterlage perfekt geeignet.

Das Bedienpult besitzt ein vormontiertes Hydraulikaggregat mit einem geringen Installationsaufwand.

Torsionswellen sorgen für Sicherheit und absoluten Gleichlauf. Komplett montiert ist die Hebebühne zudem ohne größeren Installationsaufwand sofort einsatzbereit.

Die geringe Überfahrhöhe erleichtert die Aufnahme von Fahrzeugen mit geringer Bodenfreiheit.

DETAILS

Langlebigkeit steht auch beim Thema Rostschutz an erster Stelle - unter anderem durch die serienmäßige Feuerverzinkung mit zusätzlicher Pulverbeschichtung.

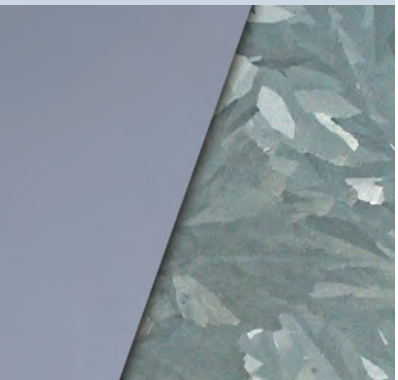

Um eine flexible Aufnahme sowohl kleiner als auch großer Fahrzeuge zu ermöglichen, besitzt die XS30 beidseitig ausklappbare und leicht arretierbare Plattformverlängerungen.

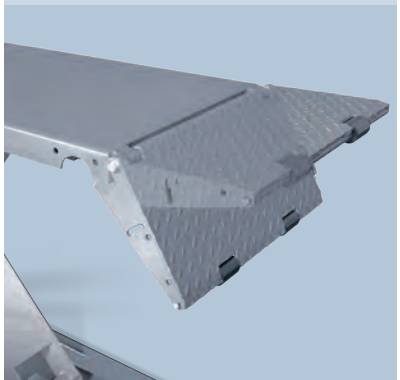

Zwei voneinander unabhängig arbeitende Hydraulikkreisläufe mit insgesamt 4 Hubzylindern ermöglichen den Verzicht auf zusätzliche Sicherheitsklinken. Doppelte Sicherheit, die ein einseitiges Anheben bzw. Absenken verhindert.

Die Steuerung ist serienmäßig mit einem Manometer ausgestattet und unterstützt damit wirkungsvoll die Installation bzw. Fehlerdiagnose. Ein kleines Detail mit großer Wirkung.

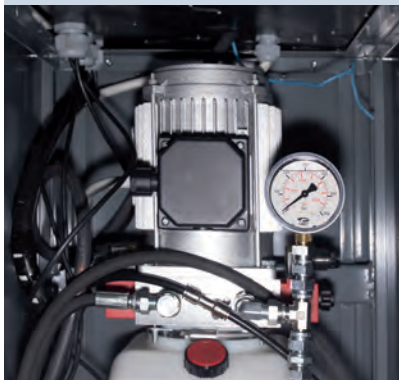

	Modell:	XS30
	Tragkraft	3000 kg
A.	Hub	930 mm
B.	Gesamtlänge	2000 mm
C.	Gesamtbreite	1900 mm
D.	Auffahrhöhe	96 mm
E.	Plattformlänge	1400-2000 mm
F.	Plattformbreite	515 mm
G.	Zwischenraum	870 mm
	Motorleistung	2,2 kW
	Elektrischer Anschluß (3 Phasen)	230/400 V, 50 Hz
	Hubzeit	20 s
	Senkzeit	20 s
	Gewicht	500 kg

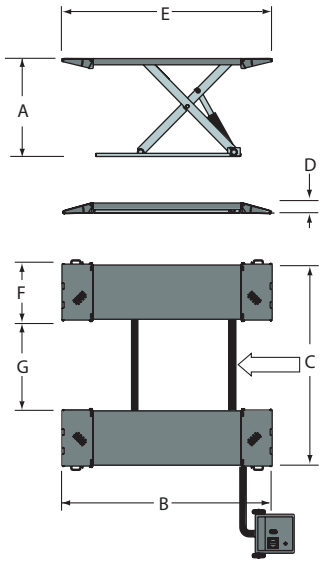

XS30

ZUBEHÖR

Lange Auffahrrampen für Sportwagen, Art. Nr. ROT-V1193

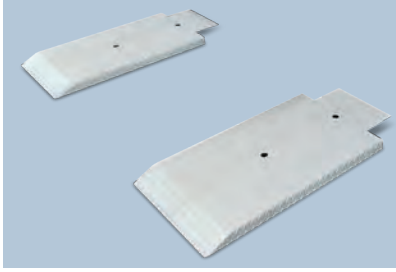

Quertraverse zur Aufnahme von Fahrzeugen, deren Aufnahmepunkte im Zwischenbereich der Plattformen liegen, Art. Nr. ROT-V1132 (Abbildung ähnlich)

4 Gummi-Auflagen, Höhe 40 mm, Art. Nr. T4B

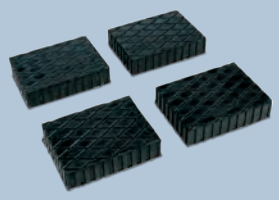

OPTIONEN

Mobile-Kit für flexiblen Einsatz (inkl. Verbindungstraversen), Art. Nr. Mk-XS30

4 Gummi-Auflagen, Höhe 80 mm, Art. Nr. T4

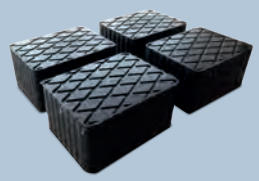

DS35

SPEZIELL FÜR DEN SERVICE-BEREICH IST DIE LOW-PROFILE DOPPELSCHEREN-HEBEBÜHNE DS35 KONZIPIERT. DIE NEU KONZIPIERTEN FLEXIBLEN AUFNAHMEPLATTFORMEN ERMÖGLICHEN EIN BREITES AUFNAHMESPEKTRUM VOM KLEINEN PKW Z.B. MINI BIS ZUM VAN WIE VW T5/T6, MERCEDES V-KLASSE UND OPEL MOVANO (KURZE RADSTÄNDE) UND AUCH LANGE OBERKLASSELIMOUSINEN WIE Z.B. BMW 7ER SERIE G12.

Die integrierte Notabsenkung ermöglicht das Absenken der Last im Notfall. Die Bedienung selbst erfolgt mit Sicherheitsabstand vom Bedienpult aus.

Das vollhydraulische System mit integrierter Selbstentlüftung sorgt für eine zuverlässige Funktion auch bei verschmutzter Umgebung.

Alle Hydraulikzylinder sind schraubbar ausgeführt. Damit wird die Servicefreundlichkeit erhöht.

Der serienmäßige CE-Stop gewährleistet einen Fußschutz ohne Fußabweiser. Auch ein Unterflureinbau wird damit ermöglicht.

Stabile Drucktasten sorgen für eine sichere Bedienung der Hebebühne.

Dokumente oder auch Tablet-Computer finden ihren Platz auf der integrierten Ablagemöglichkeit. Auch als Schreibunterlage perfekt geeignet.

Das Bedienpult besitzt ein vormontiertes, werkseitig mit der Hebebühne verbundenes Hydraulikaggregat und trägt damit maßgeblich zu einem geringen Installationsaufwand bei. Die Platzierung ist links oder rechts möglich.

Die geringe Überfahrhöhe erleichtert die Aufnahme von Fahrzeugen mit geringer Bodenfreiheit.

DETAILS

Langlebigkeit steht auch beim Thema Rostschutz an erster Stelle - unter anderem durch die serienmäßige Feuerverzinkung mit zusätzlicher Pulverbeschichtung.

Um eine flexible Aufnahme sowohl kleiner als auch großer Fahrzeuge zu ermöglichen, besitzt die DS35 beidseitig ausklappbare und leicht arretierbare Plattformverlängerungen.

Das doppelte Master-Slave-Hydrauliksystem mit insgesamt 4 Hubzylindern ermöglicht den Verzicht auf zusätzliche Sicherheitsklinken. Doppelte Sicherheit, die ein einseitiges Anheben bzw. Absenken verhindert.

Die Steuerung ist serienmäßig mit einem Manometer ausgestattet und unterstützt damit wirkungsvoll die Installation bzw. Fehlerdiagnose. Ein kleines Detail mit großer Wirkung.

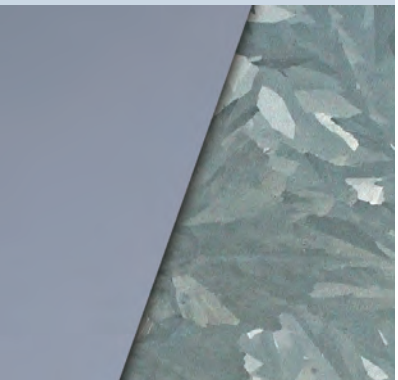

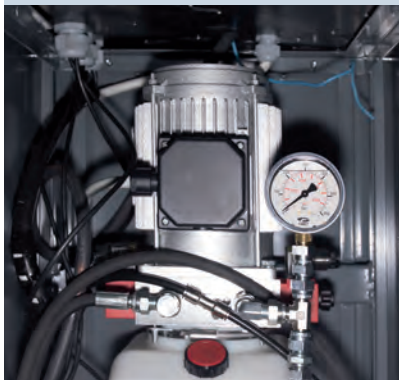

	Modell:	DS35	DS35EX
	Tragkraft	3500 kg	3500 kg
A.	Hub	1945 mm	1945 mm
B.	Gesamtlänge	2120 mm	2385 mm
C.	Gesamtbreite	2080 mm	2160 mm
D.	Auffahrhöhe	98 mm	105 mm
E.	Plattformlänge	1470-2120 mm	1470-2385 mm
F.	Plattformbreite	600 mm	600 mm
G.	Zwischenraum	800 mm	800 mm
	Motorleistung	2,2 kW	3 kW
	Elektrischer Anschluß (3 Phasen)	230/400 V, 50 Hz	230/400 V, 50 Hz
	Hubzeit	35 s	40 s
	Senkzeit	40 s	40 s
	Gewicht	750 kg	885 kg

DS35

DS35EX

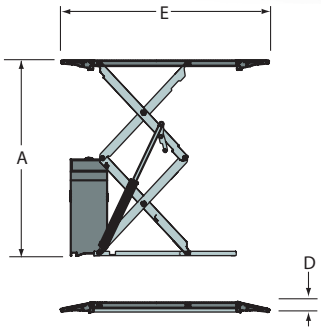

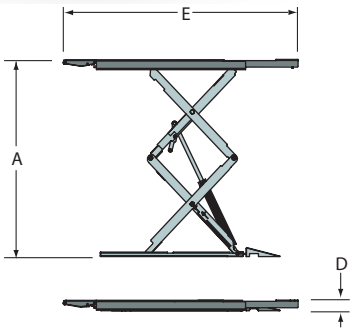

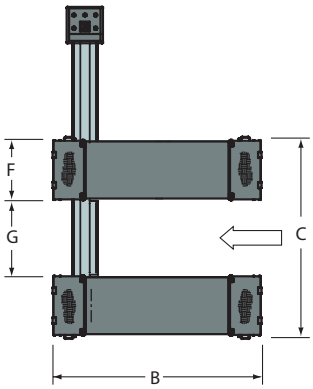

DS35

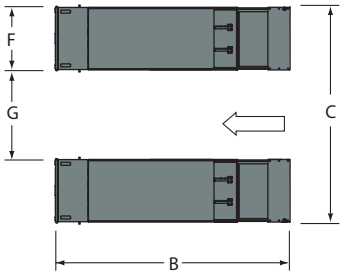

DS35EX

ZUBEHÖR

Lange Auffahrrampen für Sportwagen, Art. Nr. ROT-L945

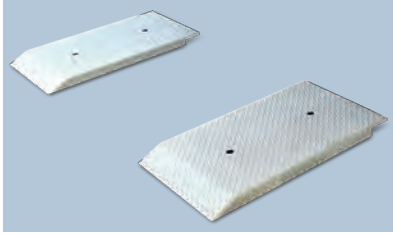

OPTIONEN

Bodeneinbaurahmen, feuerverzinkt (Abrollrampen erforderlich), Art. Nr. ROT-L1274

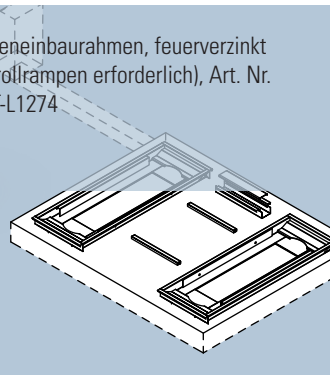

Quertraverse zur Aufnahme von Fahrzeugen, deren Aufnahmepunkte im Zwischenbereich der Plattformen liegen, Art. Nr. ROT-L983 (Abbildung ähnlich)

Abrollrampen für Bodeneinbaurahmen, Art. Nr. ROT-L1161

4 Gummi-Auflagen, Höhe 40 mm, Art. Nr. T4B

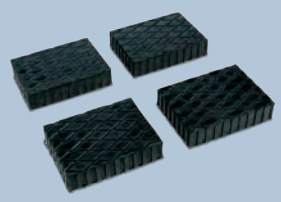

Power-Kit (230V), Art. Nr. ROT-LPK230V

4 Gummi-Auflagen, Höhe 80 mm, Art. Nr. T4

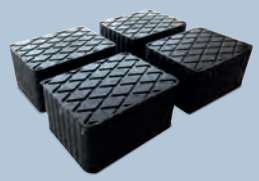

S50

SCHERENHEBEBÜHNEN DER S50-SERIE SIND HERVORRAGENDE UNIVERSALHEBEBÜHNEN FÜR DEN ANNAHME-BEREICH, FÜR ACHSVERMESSUNGSARBEITEN, FÜR DIAGNOSEARBEITSPLÄTZE (ASSITENZSYSTEME) UND DIE REPARATUR. ABHÄNGIG VOM EINSATZBEREICH IST DIE S50-SERIE IN VIER BASIS-AUSFÜHRUNGEN UND ZWEI VERSCHIEDENEN PLATTFORMLÄNGEN ERHÄLTLICH.

Alle Hydraulikzylinder sind schraubbar ausgeführt. Damit wird die Servicefreundlichkeit erhöht.

Die integrierte Notabsenkung ermöglicht das Absenken der Last im Notfall. Die Bedienung selbst erfolgt mit Sicherheitsabstand vom Bedienpult aus.

Das doppelte Master-Slave Hydrauliksystem mit insgesamt 4 Hubzylindern verhindert einseitiges Anheben bzw. Absenken.

Das vollhydraulische System mit integrierter Selbstentlüftung sorgt für eine zuverlässige Funktion auch bei verschmutzter Umgebung.

Der serienmäßige CE-Stop gewährleistet einen Fußschutz ohne Fußabweiser. Auch ein Unterflureinbau wird damit ermöglicht.

Stabile Drucktasten sorgen für eine sichere Bedienung der Hebebühne.

Dokumente oder auch Tablet-Computer finden ihren Platz auf der integrierten Ablagemöglichkeit. Auch als Schreibunterlage perfekt geeignet.

Das Bedienpult besitzt ein vormontiertes, werkseitig mit der Hebebühne verbundenes Hydraulikaggregat und trägt damit maßgeblich zu einem geringen Installationsaufwand bei. Die Platzierung ist links oder rechts möglich.

Die Hauptzylinder sind mit einer pneumatisch verriegelbaren Absetzvorrichtung ausgerüstet. Eine exakte Achsvermessung und ein hohes Maß an Arbeitsplatz-Sicherheit sind damit garantiert.

Stabilität bei gleichzeitig geringer Überfahrhöhe gewährleistet eine exakte Achsvermessung. Die Scheren selbst sind aus stabilem Vollmaterial.

Langlebigkeit steht auch beim Thema Rostschutz an erster Stelle - unter anderem durch die serienmäßige Feuerverzinkung mit zusätzlicher Pulverbeschichtung.

DETAILS

Serienmäßig vorvereitet für 3D Achsvermessung.

Um eine flexible Aufnahme sowohl kleiner als auch großer Fahrzeuge zu ermöglichen sind bei allen LT-Modellen die Radfreiheber mit einer ausziehbaren, stufenlose Plattformverlängerung ausgestattet.

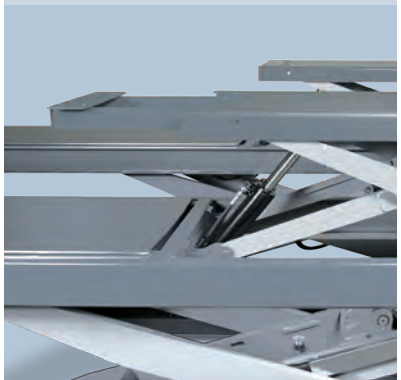

Integrierte Aussparungen in der Fahrfläche ermöglichen die Aufnahme aller handelsüblicher Drehteller. Sowohl die Auflagefläche als auch die Füllbleche sind feuerverzinkt. Wird kein Drehteller verwendet, lassen sich die Aussparungen vollständig verschließen.

Feuerverzinkte, pneumatisch verriegelbare Schiebeplatten sind die Basis für müheloses Arbeiten bei der Achsvermessung. Die kugelgelagerten Rollen sorgen für eine zuverlässige sowie leichtgängige Funktion und sichern eine lange Lebensdauer.

	Modell:	S50N-48	S50N-52	S50NAK-48	S50NAK-52	S50LT-48	S50LT-52	S50LTAK-48	S50LTAK-52
	Tragkraft	5000 kg	5000 kg	5000 kg	5000 kg	5000 kg	5000 kg	5000 kg	5000 kg
	Tragkraft Radfreiheber	-	-	-	-	3500 kg	3500 kg	3500 kg	3500 kg
A.	Hub Unterflur/Überflur	1790/2080 mm							
B.	Hub Radfreiheber	-	-	-	-	450 mm	450 mm	450 mm	450 mm
	Gesamtlänge Unterflur	5610 mm	6010 mm	5610 mm	6010 mm	5610 mm	6010 mm	5610 mm	6010 mm
C.	Gesamtlänge Überflur kurze/ lange Auffahr-Rampen	6920/7380 mm	6920/7380 mm	6920/7380 mm	6920/7380 mm	6920/7380 mm	6920/7380 mm	6920/7380 mm	6920/7380 mm
D.	Gesamtbreite (Montageabhängig)	2130-2230 mm							
E.	Auffahrhöhe	285 mm	285 mm	285 mm	285 mm	285 mm	285 mm	285 mm	285 mm
F.	Plattformlänge	4800 mm	5200 mm	4800 mm	5200 mm	4800 mm	5200 mm	4800 mm	5200 mm
G.	Plattformlänge Radfreiheber	-	-	-	-	1530-1990 mm			
H.	Plattformbreite	665 mm*	665 mm*	665 mm*	665 mm*	665 mm*	665 mm*	665 mm*	665 mm*
I.	Plattformbreite Radfreiheber	-	-	-	-	520 mm	520 mm	520 mm	520 mm
J.	Zwischenraum	800-900 mm							
	Motorleistung	3 kW	3 kW	3 kW	3 kW	3 kW	3 kW	3 kW	3 kW
	Elektrischer Anschluß (3 Phasen)	230/400 V, 50 Hz	230/400 V, 50 Hz	230/400 V, 50 Hz	230/400 V, 50 Hz	230/400 V, 50 Hz	230/400 V, 50 Hz	230/400 V, 50 Hz	230/400 V, 50 Hz
	Druckluftanschluß	-	-	4-8 bar	4-8 bar	-	-	4-8 bar	4-8 bar
	Hubzeit	55 s	55 s	55 s	55 s	55 s	55 s	55 s	55 s
	Hubzeit Radfreiheber	-	-	-	-	20 s	20 s	20 s	20 s
	Senkzeit	40 s	40 s	40 s	40 s	40 s	40 s	40 s	40 s
	Senkzeit Radfreiheber	-	-	-	-	20 s	20 s	20 s	20 s
	Gewicht	2160 kg	2250 kg	2260 kg	2350 kg	2460 kg	2550 kg	2560 kg	2650 kg

* Maß inkl. Schienen für Achsfreiheber
N Standard Scherenhebebühne
AK Für Achsvermessung
LT Mit Radfreiheber
LTAK Für Achsvermessung mit Radfreiheber

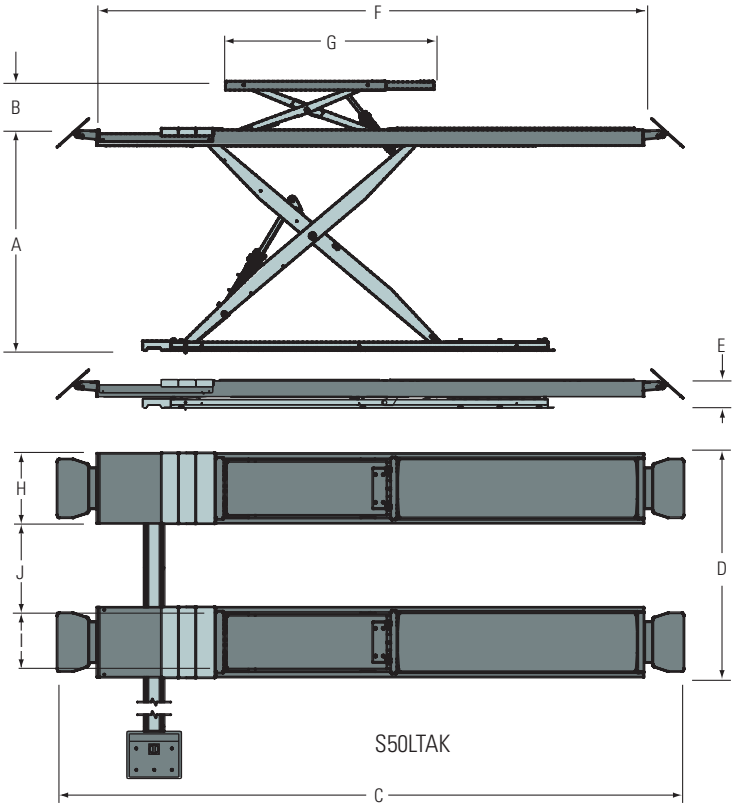

OPTIONEN

Beleuchtungs-Kit (4 LED Einheiten 24V), Art. Nr. ROT-1321

Gelenkspiel-Tester PD4 (hydraulisch) - nicht nachrüstbar, Art. Nr. PD4

Achsvermesungs-Kit (Klinken-Set, Schiebeplatten), Art. Nr. ROT-AK-S50

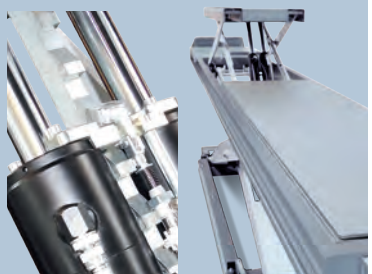

ZUBEHÖR

Auffahrrampen zur Überflurmontage, Art. Nr. RMP-S50

Verlängerungskit für Auffahrrampen zur Überflurmontage, Art. Nr. EXRMP-S50

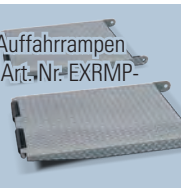

4 Gummi-Auflagen, Höhe 40 mm, Art. Nr. T4B

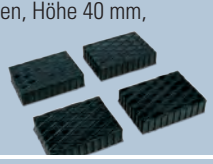

4 Gummi-Auflagen, Höhe 80 mm, Art. Nr. T4

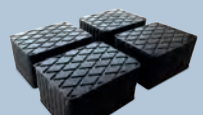

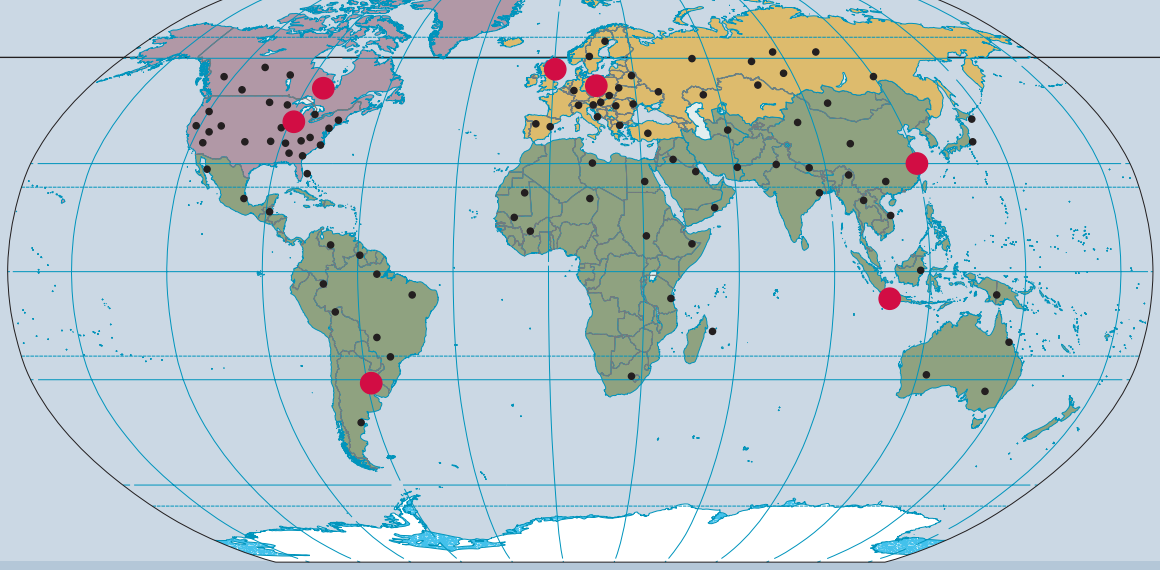

LOOK LOCAL – ACT GLOBAL

DIE NÄHE ZU UNSEREN KUNDEN UND IHREN ANFORDERUNGEN STEHT IM MITTELPUNKT UNSERES HANDELNS. MIT LOKALEN NIEDERLASSUNGEN WELTWEIT ERZIELEN WIR DIESE NÄHE – UND ZUGLEICH EIN HOHES MASS AN PRODUKTFLEXIBILITÄT.

Die Erfolgsgeschichte Rotary Lift's begann im Jahre 1924. Von einem Friseurstuhl inspiriert entwickelte der Firmengründer Peter Lunati die erste hydraulische Fahrzeug-Hebebühne der Welt. Die Hebebühne wurde drehbar ausgeführt. Dies ermöglichte Fahrzeugen nicht nur vorwärts auf die Hebebühne aufzufahren. In der gleichen Richtung konnte die Hebebühne auch wieder verlassen werden – ein wichtiges Argument bei dem damals häufig anzutreffenden Problem des Rückwärtsfahrens. Das Patent für die Hebebühne wurde am 1. September 1925 erteilt und Rotary Lift gegründet.

In mehr als 90 Jahren ist Rotary Lift zum weltweit größten Hersteller von Fahrzeug-Hebebühnen gewachsen. Neben dem Hauptsitz in Madison, IN USA und der in Deutschland ansässigen Europa-Zentrale in Bräunlingen, kümmern sich zahlreiche Verkaufsniederlassungen rund um den Globus um die Wünsche unserer Kunden.

Rotary Lift besitzt mit diesem einzigartigen Netzwerk die Möglichkeit lokale Markttrends frühzeitig zu erkennen und daraus globale Standards zu generieren. Weltweite Produktfreigaben zahlreicher Fahrzeughersteller unterstreichen diesen Ansatz.

Headquarter
Madison, IN USA

Europa-Zentrale
Bräunlingen, Deutschland

Drehbar
Eine der ersten Hebebühnen Rotary Lift's

luginbühl
fahrzeug- und werkstatttechnik

Bruneggerstrasse 45, 5103 Möriken
Telefon 062-893 24 24, info@luginbuehl-ag.ch, www.luginbuehl-ag.ch