# RADAUSWUCHTMASCHINE

luginbühl
fahrzeug- und werkstatttechnik

## ELEKTRONISCHE RADAUSWUCHTMASCHINE

**Librak355PWS Pro** Konensatz, Pkw und SUV, Felgendurchmesser: 10" - 30".
**Librak355PWS Premium** Touchsreen, Laserstrich bei 6 Uhr, Konensatz, Pkw und SUV, Felgendurchmesser: 10" - 30".

**+ 19-Zoll-Touchscreen (Librak355PWS Premium)**

19-Zoll-Bildschirm (Librak355PWS Pro)

19-Zoll-Touchscreen (Librak355PWS Premium)

Dreht auf Tastendruck in die zweite Unwuchtposition Radseite innen (Librak355PWS Premium)

Programme: ALU-S, CYN, SPLIT, STATIC, SPOKE

Gewichte Sparprogramm ECO-WEIGHT

Automatischer Start bei Absenkung des Radschutzbogens mit automatischem Radbreiten-Sonar zur Messung der Radbreite

Schnell einsatzbereit dank automatischem Programmablauf und automatischer Arretierung in Position des äußeren Ausgleichsgewichtes

Maschine hält automatisch in der Unwuchtposition Radseite außen an

Automatische Messung von Distanz und Durchmesser durch internen 2D-Messarm

# HIGHLIGHTS IM DETAIL

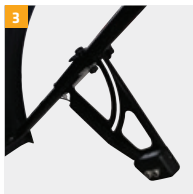

1 Zeigt die Gewichtspositionierung mit einem Laserstrich bei 6 Uhr

2 Dreht auf Tastendruck in die zweite Unwuchtposition Radseite innen (Librak355PWS Pro)

3 Mit externer Felgenmesssonar zur automatische Erfassung der Felgenbreite

4 LED-Beleuchtung der Felge

5 Elektronische Auswuchtmaschine mit pneumatischer Spannvorrichtun

## ALLGEMEINE ZUBEHÖRTEILE AUF ANFRAGE

- Standard-Radheber
- Typenflansch
- Touchscreen (Librak355PWS Pro)



Butler 1988-2018

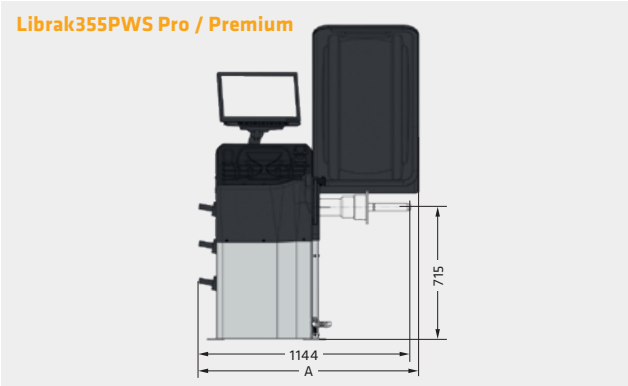


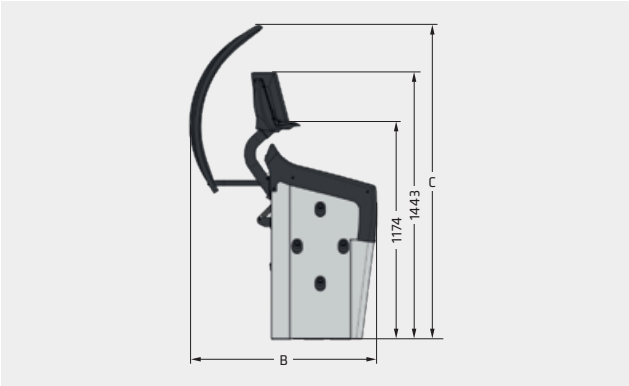


| | Modell | Librak355PWS Pro | Librak355PWS Premium |
|---|---|---|---|
| | Messdrehzahl | < 100 U/min | < 100 U/min |
| | Messzeit | 6 s | 6 s |
| | Auswuchtgenauigkeit | +/- 1 g | +/- 1 g |
| | Felgenbreite | 1.5" - 22" | 1.5" - 22" |
| | Felgendurchmesser | 10" - 30" | 10" - 30" |
| | Raddurchmesser max. | 44" | 44" |
| | Radgewicht max. | 70 kg | 70 kg |
| | Netzfrequenz | 50/60 Hz | 50/60 Hz |
| | Netzspannung (AC) | 110 - 230 V | 110 - 230 V |
| | Phasen | 1 | 1 |
| A | Länge | 1188 mm | 1188 mm |
| B | Breite | 1009 mm | 1009 mm |
| C | Höhe | 1697 mm | 1697 mm |
| | Gewicht | 150 kg | 150 kg |

DATEN

# LIEFERUMFANG

1 Art. Nr. 811039

2 Art. Nr. 811033

3 Art. Nr. 811034

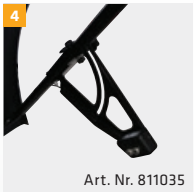
4 Art. Nr. 811035

1 Touchscreen (Librak355PWS Premium)
2 Konen-Satz Pkw, Ø 44 - 112 mm
3 Konus SUV, Ø 95 - 132 mm
4 Messarm für Felgenbreite

Technische Änderungen vorbehalten. Daten gelten als Werbung.
Wheel Balancers-Librak355PWS-BR-BRB-126246-de-2018-02

luginbühl
fahrzeug- und werkstatttechnik
Bruneggerstrasse 45, 5103 Möriken
Telefon 062-893 24 24, info@luginbuehl-ag.ch, www.luginbuehl-ag.ch